VINCO.

FABRICATION FRANÇAISE

LES PRODUITS DE LA GAMME ÉVIDENCE

OFFICE EXCELLENCE CERTIFIÉ NF
www.oec-nf.fr

CERTIFIÉ PAR FCBA
NF ENVIRONNEMENT
AMEUBLEMENT
www.nf-environnement-ameublement.com

PEFC
10-31-3097
Promouvoir la gestion durable de la forêt
www.pefc-france.org

VINCO.

LES PLANS DE TRAVAIL ÉVIDENCE

ÉVIDENCE, présentation générale

Une **gamme évolutive**, **facile à configurer** qui offre une grande souplesse d'implantation, grâce à son **piétement partagé** et la modularité de ses plans de travail (peu d'éléments composants pour une gestion de parc optimale) : **budget optimisé**, le **positionnement prix ÉVIDENCE** est résolument **agressif** afin de constituer **LA solution économique du marché**.

Grand confort pour l'utilisateur avec une **électrification (horizontale et verticale) parfaitement maîtrisée**.

Séduction assurée grâce aux **formes arrondies des plateaux** (coins arrondis) et au **design du piétement** : ÉVIDENCE s'affiche comme une ligne de bureau résolument harmonieuse.

Montage simple et rapide (**1 seul outil** : embout CHC n° 4) des 3 éléments structurels : piétements, goulotte horizontale et plateau.

LES PLANS DE TRAVAIL ÉVIDENCE

PIÉTEMENT et STRUCTURE

ÉVIDENCE est un **plan de travail 4 pieds**.

Ce piétement est composé d'une **platine** et d'une **colonne**. Montage simple au plateau par vis M6 dans **inserts métalliques** pour une **utilisation en solo ou partagée** (partage du piétement en frontal ou en latéral). Grande fiabilité de ce système d'assemblage.

Piétement fixe, **hauteur du plan de travail : 74 cm, ajustable de + 2 cm** par vérins (en polypropylène, ép. 8 mm)

Pied fixe standard

Chaque poste de travail intègre un piétement doté d'une montée de câbles verticale du sol au bureau (montée rigide : pièce métallique profilée fixée au piétement, voir dessins à droite), les autres piétements sont standards.

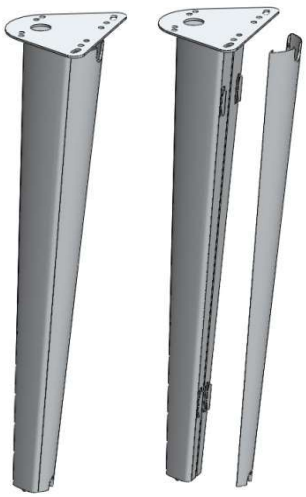

Pied fixe avec montée de câbles

LES PLANS DE TRAVAIL ÉVIDENCE

PIÉTEMENT et STRUCTURE (suite)

Afin de rigidifier le bureau, chaque poste de travail est systématiquement doté d'une **goulotte horizontale** (gestion des câbles facilitée par 2 serres-câbles fournis) avec accès fonctionnel vers le **plateau**, grâce à la **découpe** en partie avant.

LES PLANS DE TRAVAIL ÉVIDENCE

PIÉTEMENT RÉGLABLE EN HAUTEUR

ÉVIDENCE décline une **version réglable en hauteur** (61 à 83 cm, sous plateau ; soit **64 à 86 cm** pour l'utilisateur, en conformité avec la norme qui impose une amplitude minimum de 65 à 85 cm) pour tous les plans de travail.

LES PLANS DE TRAVAIL ÉVIDENCE

GESTION DES CABLES

ÉVIDENCE intègre, **de série**, une **totale maîtrise de l'électrification horizontale et verticale** du poste de travail en offrant un rangement discret et efficace des câbles

Chaque poste de travail intègre un piétement doté d'une montée de câbles verticale du sol au bureau (montée rigide : pièce métallique profilée fixée au piétement, voir ci-dessus)

Chaque plan de travail est systématiquement doté d'une goulotte horizontale (gestion des câbles), dotée de 2 serre-câbles (facilité de stockage) ; grande facilité pour le passage direct des flux vers la découpe frontale du plateau ou vers le piétement. La goulotte peut être montée, au choix, avec accès côté visiteur ou utilisateur. La goulotte permet de stocker les boitiers électriques, sa dimension est proportionnelle à la longueur du plateau : pour la calculer, il faut **retrancher 482 mm de la longueur du plateau** (ex : goulotte L.1318 mm pour un plateau L.1800 mm).

LES PLANS DE TRAVAIL ÉVIDENCE

PLATEAU

ÉVIDENCE offre un **plateau PPSM** (panneau de particules, surface **mélamine**), densité 650kg/m3, **certifié PEFC et conforme à la norme E1, épaisseur 30 mm**. Chants droits en ABS.

Les **angles arrondis (rayon 35 mm)** de chaque plan offrent un grand confort à chaque utilisateur et confèrent un aspect particulièrement accueillant à ÉVIDENCE.

Chaque plan est doté d'une **découpe (25 mm) en partie visiteur permettant le passage des câbles** et la fixation d'écran de séparation (découpe frontale sur les postes simples mais également latérale sur les plans compacts) en toute facilité d'utilisation. Cette découpe est proportionnelle à la longueur du plateau : pour la calculer, il faut **retrancher 524 mm de la longueur du plateau** (ex : découpe L.1276 mm pour un plateau L.1800 mm).

LES PLANS DE TRAVAIL ÉVIDENCE

PLATEAU (suite)

ÉVIDENCE offre un **large choix de plans de travail** : nombreuses formes (**plan droit ou compact**) et dimensions, pour une utilisation en solo ou partagée, couvrant tous les besoins de chaque utilisateur.

Des **extensions** complètent le synoptique afin de pouvoir intégrer les fonctionnalités d'accueil et réunion (demi-lune 1 ou 2 postes) ou agrandir la surface de travail (retour).

VINCO.

LES PLANS DE TRAVAIL ÉVIDENCE

VOILE DE FOND OPTIONNEL

Equipement optionnel, le voile de fond apporte **un élément de confort et de design** à la ligne ÉVIDENCE, grâce à sa forme (hauteur : 24 cm).

Le voile de fond (en tôle d'acier ép.10/10ème) est parfaitement compatible avec la goulotte : sa fixation (par vis, dans inserts métalliques) permet de **cacher totalement la goulotte et l'électrification horizontale du poste de travail**.

LES PLANS DE TRAVAIL ÉVIDENCE

ACCESSOIRES OPTIONNELS

2 équipements optionnels sont proposés :

- **Support UC**, à fixer sous le plateau (dimensions hors tout : L.15,35 x H.40,7 à 62,7 x P.28,5 cm), uniquement en finition aluminium (n'existe pas en anthracite et blanc)

- **Vertèbre d'électrification verticale** supplémentaire (en complément du pied montée de câbles), à fixer sous le plateau.

LA FINITION BLANC (Ral 9010)

Les plans de travail EVIDENCE existent dans **la finition Blanc (Ral 9010),** aussi bien pour la **structure métallique** que pour les **plateaux**. Les **rangements (caissons et armoires à rideaux)** déclinent également cette finition.

LES ECRANS DE SEPARATION

EQUIPEMENT DES PLANS DE TRAVAIL : L'ECRAN DE SEPARATION

Les écrans de séparation existent en 4 largeurs : 180 – 160 – 140 – 120cm.

Ils sont en **mélaminé** (ép.19mm), coins arrondis en partie supérieure.

Hauteur : 36cm.

5 décors de panneau mélaminé, idem les décors des plateaux de bureau (blanc, érable, chêne clair, hêtre et merisier).

1 coloris de pince : aluminium.

2 types de **pinces : pour poste solo ou poste partagé**.

L'écran de séparation est fixé au plateau du bureau par 2 pinces. Chaque pince est fixé à l'écran par 2 vis et au plateau du bureau sur 2 points, avec pièce de protection du plateau.

Pour les bureaux face-à-face, la pince double prend en « sandwich » les 2 plateaux pour un parfait alignement des bureaux (1 vis).

LES PLANS DE TRAVAIL ÉVIDENCE

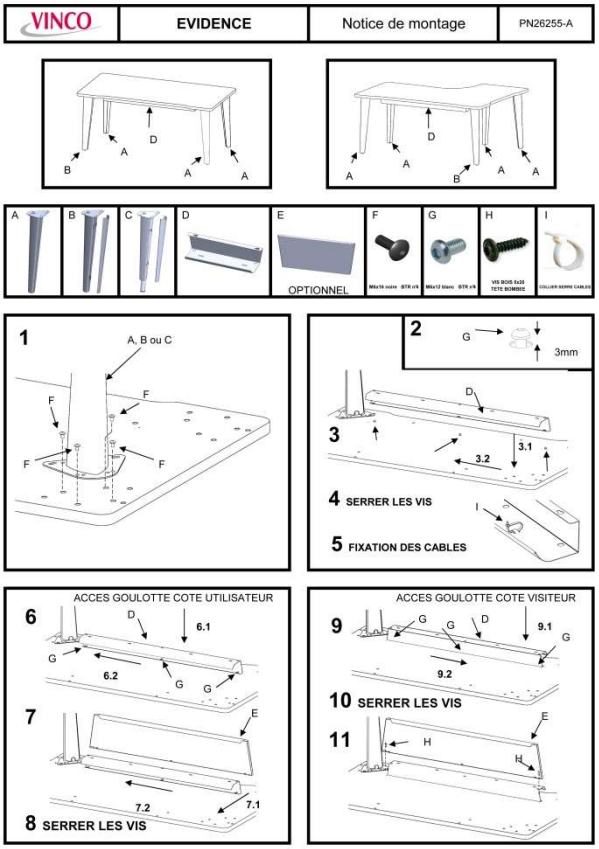

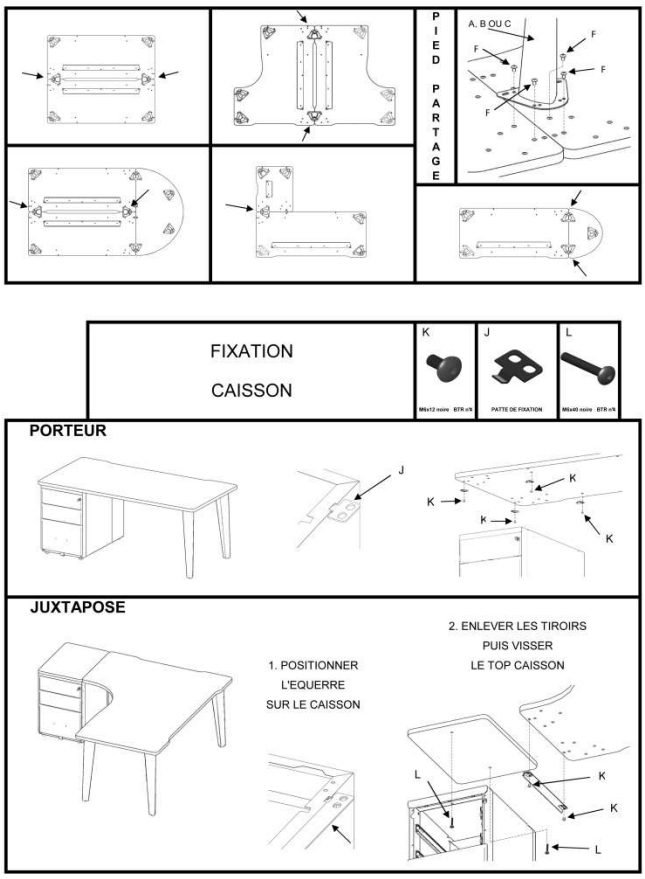

PRINCIPE DE CONSTRUCTION ET MONTAGE

Montage simple et rapide (1 seul outil) des 3 éléments structurels : piétements, goulotte horizontale et plateau.

Les plateaux sont dotés d'**inserts métalliques** permettant l'assemblage des piétements (et les démontages / reconfigurations).

Caissons hauteur bureau,
2 utilisations :

- juxtaposés aux bureaux (caisson solidaire au poste pour ergonomie et économie de pieds : fixation du caisson au plateau par équerre)

- porteurs (fixation au bureau par vis)

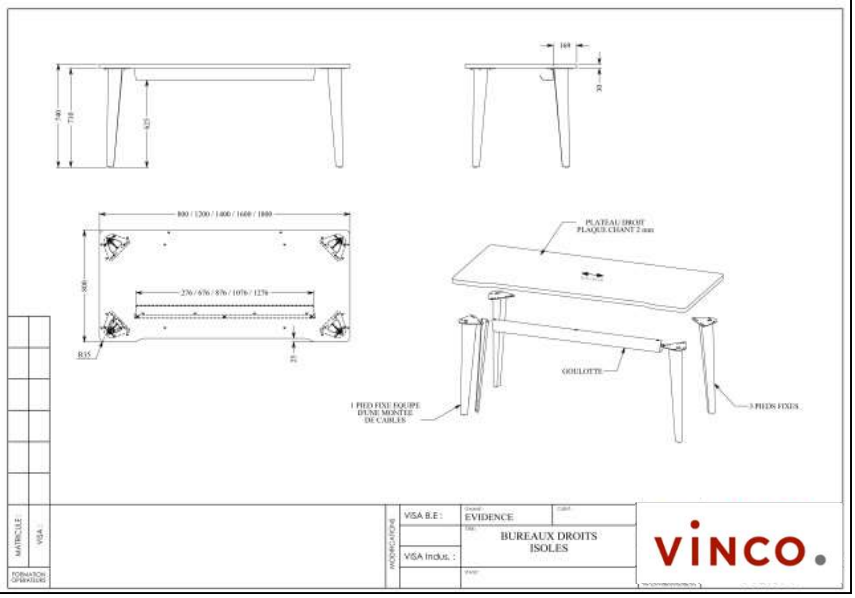

LES PLANS DE TRAVAIL ÉVIDENCE

RANGEMENTS DE PROXIMITÉ : LES CAISSONS

La ligne ÉVIDENCE intègre une **offre complète de caissons métalliques** :

- Caissons **mobiles 2 et 3 tiroirs**, dessus métallique ou coiffe mélaminé
- Caissons **hauteur bureau**, profondeur **60 et 80 cm**, **juxtaposés** aux bureaux (caisson solidaire au poste pour ergonomie et économie de pieds) ou **porteurs**

LES CAISSONS MOBILES ÉVIDENCE

Corps

Fabrication monobloc en tôle d'acier de 1er choix, épaisseur 7/10ème (6 / 10ème pour le dos du caisson et 8 / 10ème pour les entretoises du corps).

Peinture époxy-polyester, revêtement résistant aux chocs.

Réalisé par pliage en "L" du dessus et du dos du coffre.

Structure (Côtés et entretoises) soudée par points.

Façades

En tôle d'acier, ép. 7/10ème, pour face et contre face assemblées mécaniquement (emboitement et pattes pliées).

Préhension latérale, ouverture pratique sur toute la hauteur.

Tiroirs

Corps de tiroir en tôle d'acier ép. 7/10ème (6 / 10ème pour la ceinture du tiroir dossiers suspendus).

Tiroir rangement sur coulisses métalliques **extraction totale**. Coulissement sur **glissières à billes**.

Tiroir dossiers suspendus sur glissières télescopiques à **extraction totale**. Coulissement sur glissières à billes.

Ce tiroir est équipé d'une **5ème roulette**.

Volume de classement : 50 dossiers.

Ce tiroir est doté de **côtés pleins**, pratique pour le rangement des effets personnels.

Système d'ouverture sélective ne permettant l'ouverture que d'un seul tiroir à la fois. Poids supporté : 20 kg

Tiroirs testés et garantis pour plus de 50.000 cycles d'ouvertures / fermetures

LES CAISSONS MOBILES ÉVIDENCE (suite)

Dessus

Tous les caissons mobiles sont équipés de série d'un dessus métallique ou d'une coiffe (plateau de finition bois : plateau épaisseur 25 mm composé d'un panneau de particules E1, de densité 650 kg/m3, finition **mélaminé**), coins droits. La coiffe est partie intégrante du caisson, elle est vissée (en usine).

Serrures

Serrure à entraînement excentrique actionnant une timonerie pour fermeture centralisée.

Barillet interchangeable numéroté fourni avec **2 clés pliables capuchonnées plastique**.

Passe-partout disponible en option.

Roulettes

4 Roulettes multidirectionnelles diamètre 35 mm, dont **2 freinées** (pour l'avant).

Le tiroir pour dossiers suspendus est doté d'une 5ème roulette.

Plumier

Tous les caissons sont dotés d'un plumier, réalisé en polystyrène noir (accès par l'intérieur du 1er tiroir)

Certification NF Environnement et NF OEC

HORS TOUT (mm)	Largeur	Profondeur	Hauteur
Caisson mobile	418	541	567

UTILES DES TIROIRS (mm)	Largeur	Profondeur	Hauteur
Tiroir rangement (A6)	330	497	79
Tiroir dossiers suspendus (A4)	320 (entraxe DS : 330)	495	246 (utile) / 295 (max)

LES CAISSONS HAUTEUR BUREAU ÉVIDENCE

2 utilisations : juxtaposés aux bureaux (caisson solidaire au poste pour ergonomie et économie de pieds) ou porteurs

Corps

Fabrication monobloc en tôle d'acier de 1er choix, épaisseur 7/10ème.
Peinture époxy-polyester, revêtement résistant aux chocs.

Réalisé par pliage en "U" de l'enveloppe.

Structure (cadres tubulaires) soudée MIG.

Façades

En tôle d'acier, ép. 7/10ème, pour face et contre face soudées entre elles. **Préhension latérale, ouverture pratique sur toute la hauteur**.

Tiroirs

Corps de tiroir en tôle d'acier ép. 7/10ème (6 / 10ème pour la ceinture du tiroir dossiers suspendus).

Tiroir rangement sur coulisses métalliques **extraction totale** (80% pour le caisson profondeur 80 cm). Coulissement sur **glissières à billes**.

Tiroir dossiers suspendus sur glissières télescopiques à **extraction totale** (profondeur 70 cm pour le caisson pf.80cm). Coulissement sur glissières à billes. Ce tiroir est équipé d'un **patin (système antibasculant)**. Volume de classement : 60 dossiers (2 rangées de DS, accès frontal ou latéral).

Ce tiroir est doté de **côtés pleins**, pratique pour le rangement des effets personnels.

Système d'ouverture sélective ne permettant l'ouverture que d'un seul tiroir à la fois.

Poids supporté : 20 kg (28 kg pour la profondeur 80 cm)

Tiroirs testés et garantis pour plus de 50.000 cycles d'ouvertures / fermetures

LES CAISSONS HAUTEUR BUREAU ÉVIDENCE (suite)

2 utilisations : juxtaposés aux bureaux (caisson solidaire au poste pour ergonomie et économie de pieds) ou porteurs

Dessus

Tous les caissons hauteur bureau juxtaposés sont équipés de série d'une coiffe (plateau de finition bois : plateau épaisseur 30 mm composé d'un panneau de particules E1, de densité 650 kg/m3, finition **mélaminé**), **coins arrondis**. La coiffe est fixée par vis.

Fixation du caisson au plateau par patte de fixation. Les caissons hauteur bureau porteurs sont fixés au bureau par vis.

Serrures

Serrure à entraînement excentrique actionnant une timonerie pour fermeture centralisée.

Barillet interchangeable numéroté fournis avec **2 clés pliables capuchonnées plastique**.

Passe-partout disponible en option.

Patins

Les caissons hauteur bureau sont dotés de **4 vérins** diamètre 34 mm, ép.18 mm (**réglables sur 20 mm**). Tige M8 en acier

Plumier

Tous les caissons sont dotés d'un plumier, réalisé en polystyrène noir (accès par l'intérieur du 1er tiroir)

HORS TOUT (mm)	Largeur (sans/avec coiffe)	Profondeur (sans/avec coiffe)	Hauteur (sans/avec coiffe)
Caisson Prof 600	420 / 425	541 / 600	710 / 740
Caisson Prof 800	420 / 425	741 / 800	710 / 740

UTILES DES TIROIRS (mm)		Largeur	Profondeur	Hauteur
Caisson Prof 600	Tiroir rangement (A6)	330	497	79
	Tiroir dossiers suspendus (A4)	330	488	246
Caisson Prof 800	Tiroir rangement (A6)	330	597	79
	Tiroir dossiers suspendus (A4)	330	698	246

VINCO.

LE PROGRAMME RÉUNION ÉVIDENCE

Grâce à **3 formes de plateaux différentes** (6 plans droits + 2 plans demi-lune + 1 plan d'angle 90°), ÉVIDENCE offre un programme réunion complet, permettant de créer toutes les **configurations** possibles : table en U, table de réunion ovale, table de réunion oblongue ...

Grâce au **partage du piétement ÉVIDENCE entre les plateaux**, le budget de chaque configuration est très performant.

Le programme ÉVIDENCE décline également une **table ronde** (4 places : 4 pieds et pied central, diamètre 100 et 120cm), une **table rectangulaire** L.180 x P.100cm et une **table elliptique** L.180 cm (6 places).

Caractéristiques techniques identiques aux bureaux ÉVIDENCE : mêmes piétement (vérins de réglages, course de 20 mm) et plateau mélaminé ép.30 mm doté de coins arrondis.

VINCO.

LE PROGRAMME RÉUNION ÉVIDENCE (exemples de configurations)

Table de réunion en U L.256 cm (8 personnes)

Table de réunion ovale
L.276 cm (10 personnes)

Conseils pour les configurations ÉVIDENCE :

Pour les plans droits : prévoir 4 piétements pour le plan de départ et 2 piétements pour les plans suivants

Pour les plans demi-lune : prévoir 1 piétement par demi-lune

Pour l'angle 90° : pas de piétement nécessaire si angle monté entre 2 plans droits mais prévoir 2 piétements partagés si 2 angles juxtaposés

Table de réunion oblongue L.408 cm (12 personnes)

Table de réunion oblongue
L.340 cm (10 personnes)

LE SYNOPTIQUE DE LA GAMME ÉVIDENCE

LES PLANS DE TRAVAIL + EXTENSIONS

Description de la gamme ÉVIDENCE

Plans droits

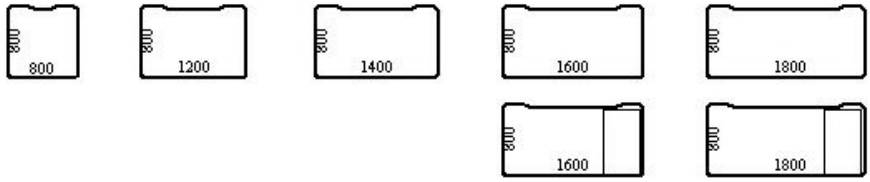

Plans compact 90° asymétriques

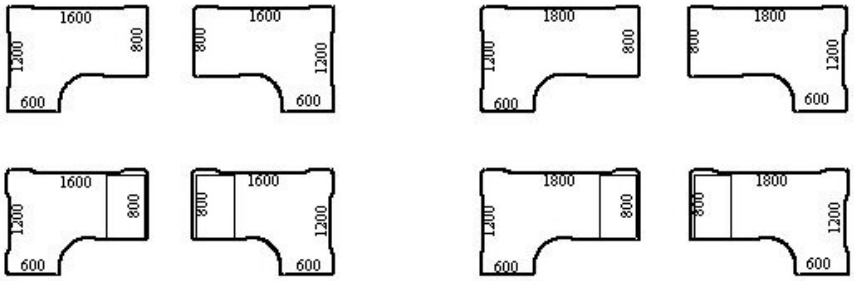

Plans compact 90° symétriques

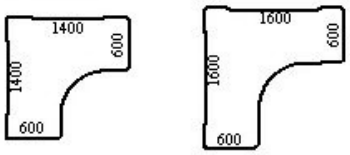

Extensions + caissons juxtaposés

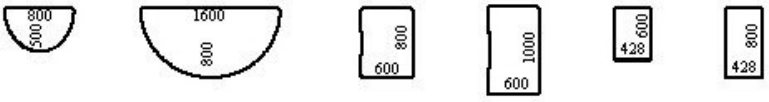

Les écrans de séparation

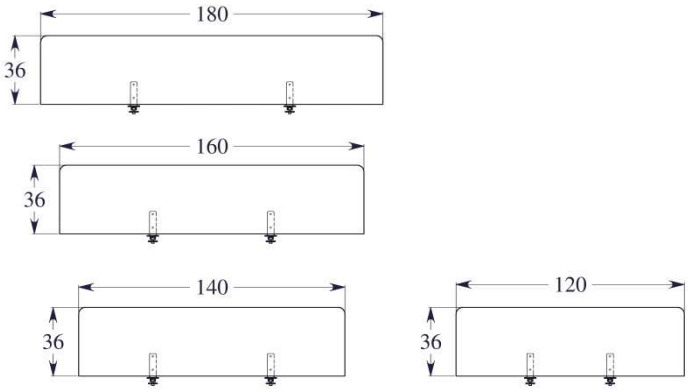

Description de la gamme ÉVIDENCE

Plans rectilignes

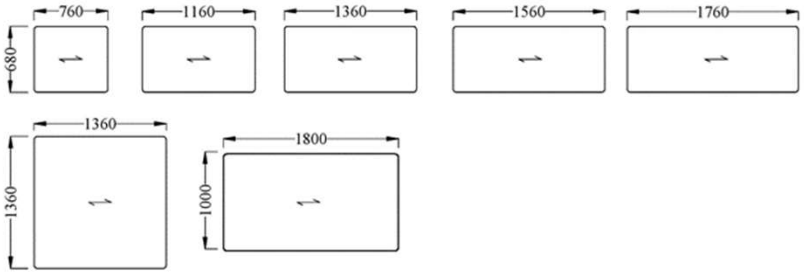

Extensions

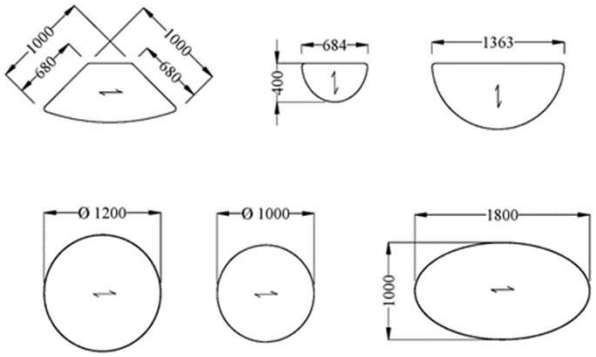

Exemples de configurations

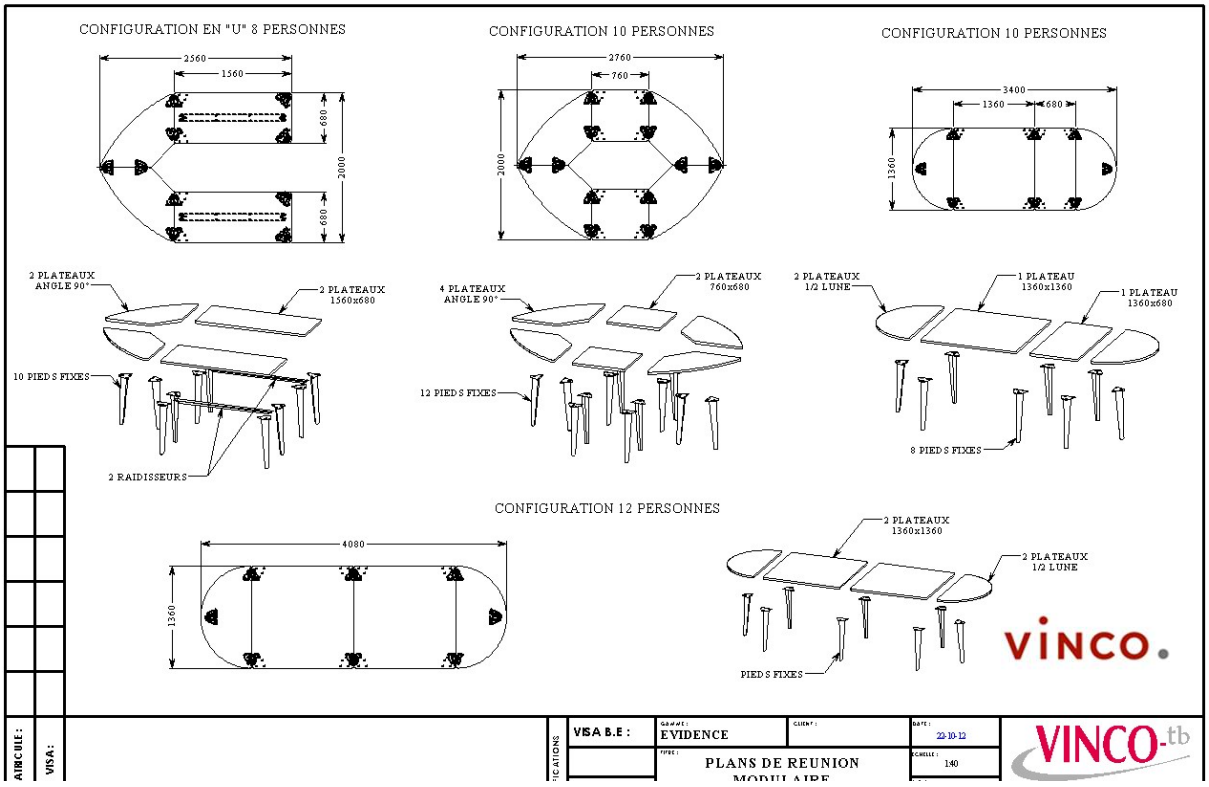

LE NUANCIER DE LA GAMME ÉVIDENCE

LES FINITIONS ÉVIDENCE

Plans de travail et rangements ÉVIDENCE

3 coloris de piètement / corps métalliques (blanc, aluminium et anthracite)

Aluminium
ral 9006

Anthracite
ral 7016

Blanc
ral 9010

7 décors de plateaux / coiffes mélaminé (blanc, hêtre naturel, érable, acacia, noyer, chêne naturel et chêne clair)

Chêne clair

Erable

Hêtre Naturel

Blanc

Chêne Naturel

Noyer

Acacia

Armoires à rideaux CORIAL = ETIC

3 coloris de corps (blanc, anthracite et aluminium) + 3 coloris de rideaux unis associés et 6 coloris de rideaux décor bois (hêtre naturel, érable, acacia, noyer, chêne naturel et chêne clair) harmonisés aux plateaux des bureaux (avec aussi le merisier pour des réassorts)